НЕСМАС® *СЕРИЯ*

Продукция серии НЕСМАС
Это оборудование является профессионально коммерческим кухонным оборудованием, выпускаемыми фабиркой НЕСМАС.

НЕСМАС

Кипятильник с программой управления

Инструкция пользователя

Модели:FEHHB525
FEHHB545
FEHHB510
FEHHB645
FEHHB560

НЕСМАС MANUFACTORY.
НЕСМАС НЕСМАС **ФАБРИКА**

1.Гарантия

Коммерческий кипятильник FEHHB-525, выпускаемый фабрикой HECMAC, уже проходил тестирование перед выдачей из фабрики нашей стороны и обладает гарантией исправности. Но в процессе перевозки возможно происходит повреждение оборудования. Если обнаруживается какое-либо повреждение во время получения аппарата, Ваша сторона должна сразу контактировать с транспортной компанией, доставившей Вам данную продукцию, и предъявить рекламацию.

a) Ограниченная гарантия на оборудование:

- Коммерческий кипятильник HECMAC обладает ограниченной гарантией на год, от даты покупки клиентами.
- Ремонт выполняет специальный сервисный центр или его агентское отделение.
- Данная гарантия не распростроняется на повреждение от разборки или переборки в любых целях, фабрика не поддерживает ремонт, осуществлённый любым непризнаемым ремонтным дилером.
- Данная гарантия не распространяется на повреждение от ненадлежащей установки, неправильного употребления, неправильного напряжения или оперирования, в противоречии инструкции по установке и употреблению.

b) Гарантийный ремонт на детали

Отдельно проданная деталь обладает гарантией на 90 дней.
Если в течение гарантийного срока 90 дней нужна замена, то издержки клиента на замену требуются.(транспортные услуги по доставке детали туда-обратно)

c) Гарантия не распространяется на следующее сервисное обслуживание:

a) установка оборудования;

b) повреждение от неправильной установки;

c) повреждение от не надлежащего или неправильного употрбления;

d) оперирование, в противоречии инструкции по установки и эксплуатации;

e) любые повреждение от вышеуказанных и других причин.

Продукция обладает действительной гарантией на качество в течение года. Данного рода гарантия является совершенной и единственной. Без выражения о другом гарантийном ремонте гарантия не распространяется на непосредственное и косвенное повреждение и т. п.. Чтобы организовать данного рода обслуживание или получить подробную информацию, или узнать подробнее о продукции или гарантийном ремонте, контактируйте с сервисным отделением фабрики.

Фабрика **HECMAC**
Адрес**: Шаньхэй, Наньсиан**
Телефон**:** 021 69179736 Факс**:** 021 69179687

2. Предисловие:

Данная продукция является коммерческой, а не бытовой, и эксплуатируется только лицами, кто прошёл подготовку и приобрел квалификацию.

Предосторожность:

Неправильная установка, настройка, изменение и ремонт могут привести к потере оборудования, увечью или летальному исходу. Перед установкой или ремонтом данного аппарата внимательно читайте руководство по установке и эксплуатации, инструкцию по ремонту.

3. Объяснение по установке:

1. Рекомендуется установить очиститель у входного крана воды на оборудовании.
2.Соединить специальную трубку, приложенную к оборудованию, с входным клапаном соленоида, установить кран, и соединить с источником воды.
3.Соединить оборудования с электропитанием, соответствующего напряжения и выключателем.
4. Закрыть расходный кран воды.
5. Включить оборудование, переключателем в положение **"ON ".**

4. Схема установки:

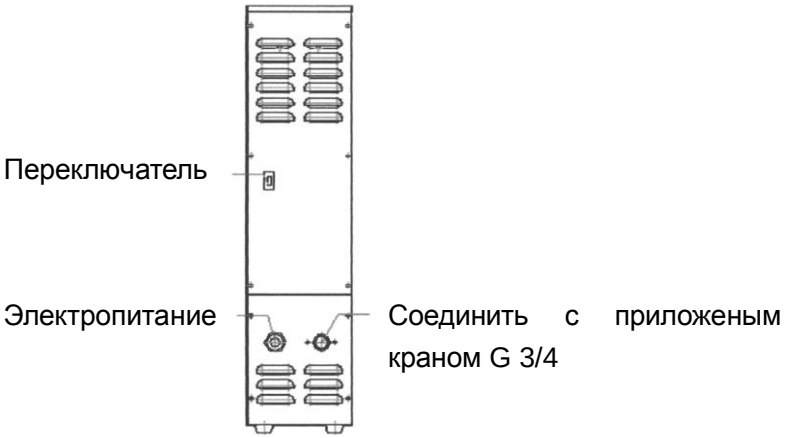

5. Объяснение пульта индикации:

1、Когда светится индикатор“REFILL”，это обозначает вход воды (наполнение емкости)
2、Когда светится индикатор“HEATER”，это обозначает подогревание воды (работает ТЭН)
3、Когда светится индикатор“READY”，это обозначает готовность воды (ТЭН отключен)

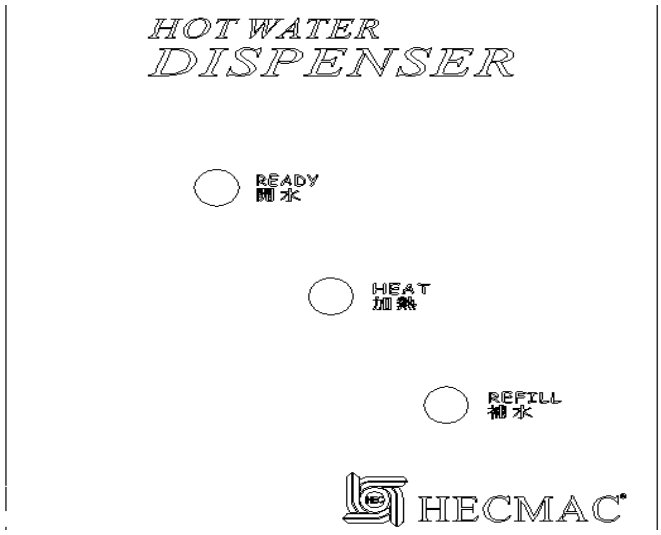

6. Главные технические характеристики：

коды	Габаритный размер(mm)			электродавление	мощность（kW）	Давление волы（Mpa）	Количество воды（L/h）
	L	W	H				
FEHHB525	177	430	610	~220V/50Hz	2	0.05~0.5	25
FEHHB545	177	525	570	~220V/50Hz	4	0.05~0.5	45
FEHHB510	260	640	870	3N~380V/50Hz	9	0.05~0.5	110
FEHHB645	177	625	760	~220V/50Hz	4	0.05~0.5	45
FEHHB560	420	640	760	3N~380V/50Hz	12	0.05~0.5	160

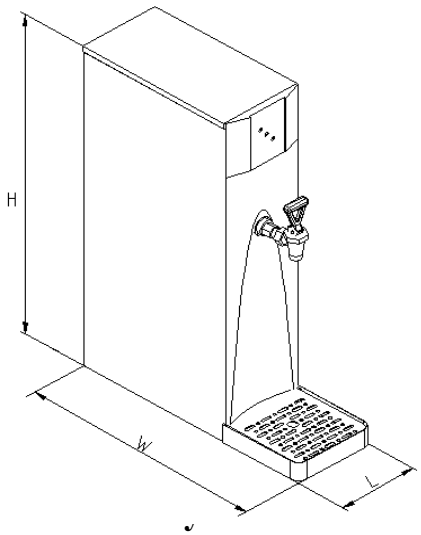

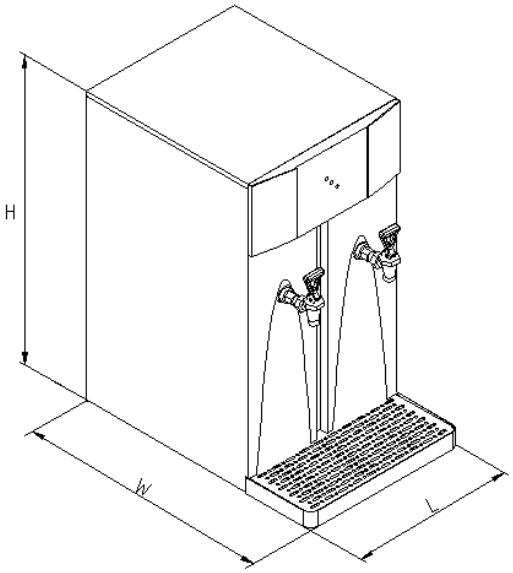

1. Необходимо периодическое обслуживание оборудования, чтобы гарантировать безопастное и эффективное употребление. Перед обслуживанием необходимо закрыть клапан и кран входа воды, отключить электропитание, дождаться охлаждение оборудования.

О подробностях можно запросить у нашей компании.

Установив оборудование требуется регулярного его обслуживать, следующие шаги:

1. Разъединить эл. потребитель и электролинию.

② Закрыть входный кран воды и разъединить оборудование с входной магистралью воды.

③ Открыть расходный кран воды, выпускать горячую воду и охладить внутреннюю часть оборудования.

④ Сдвинуть ободрудование на свободное место.

⑤ Открыть нижний выход и слить загрязнения (Обратить внимание на остатки горячей воды, чтобы не ошпаривать）.

⑥ Открыть заливную крышку оборудования, очистить его чистой водой.

⑦ Закрыть нижний выход слива загрязнения, согласно предыдущему шагу.

⑧ Закрыть крышку оборудования.

⑨ Закрыть выходный кран воды, и соединить с источником воды.

⑩ Соединить с электроисточником.

2.Обслуживание выполнять не реже один раз в каждом месяце. Емкость оборудования очистить внутри специальной жидкостью, и также электроды зонда уровня воды и баллон зонда термостата, а так же трубку чистой водой. Надо выключить электроисточник и подачу воды в емкость при случае неупотребления оборудования на долгое время.

8. Монтажная схема/Разрешение проводки графическое:

Монтажная схема 25L/45L Кипятильника с программой управления：

即开系列开水机接线图
(25L/45L/高峰节能型)

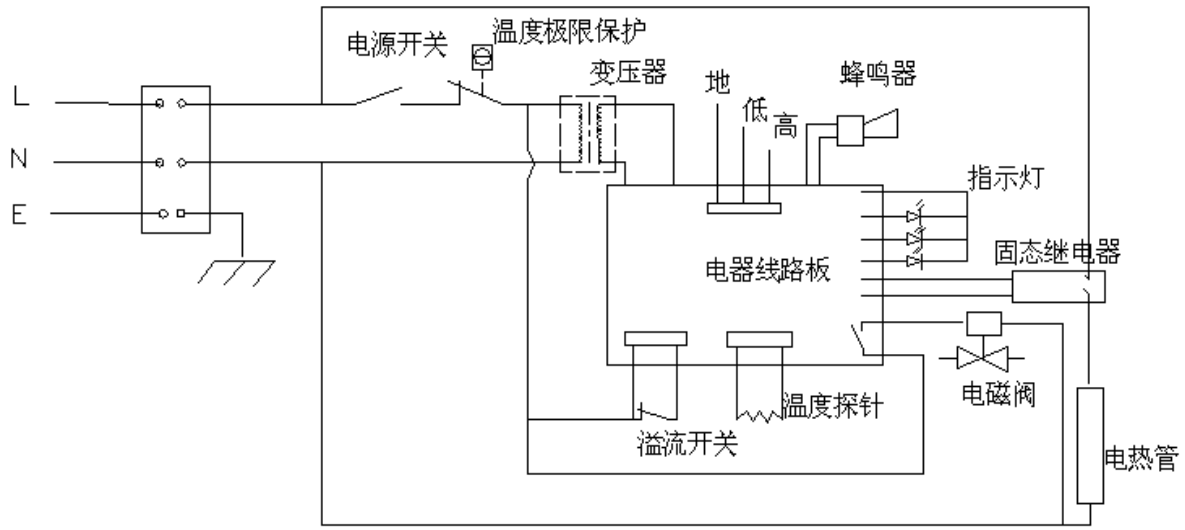

Монтажная схема 110L/160L Кипятильник с программой управления:

即开系列开水机接线图
(110L/160L)

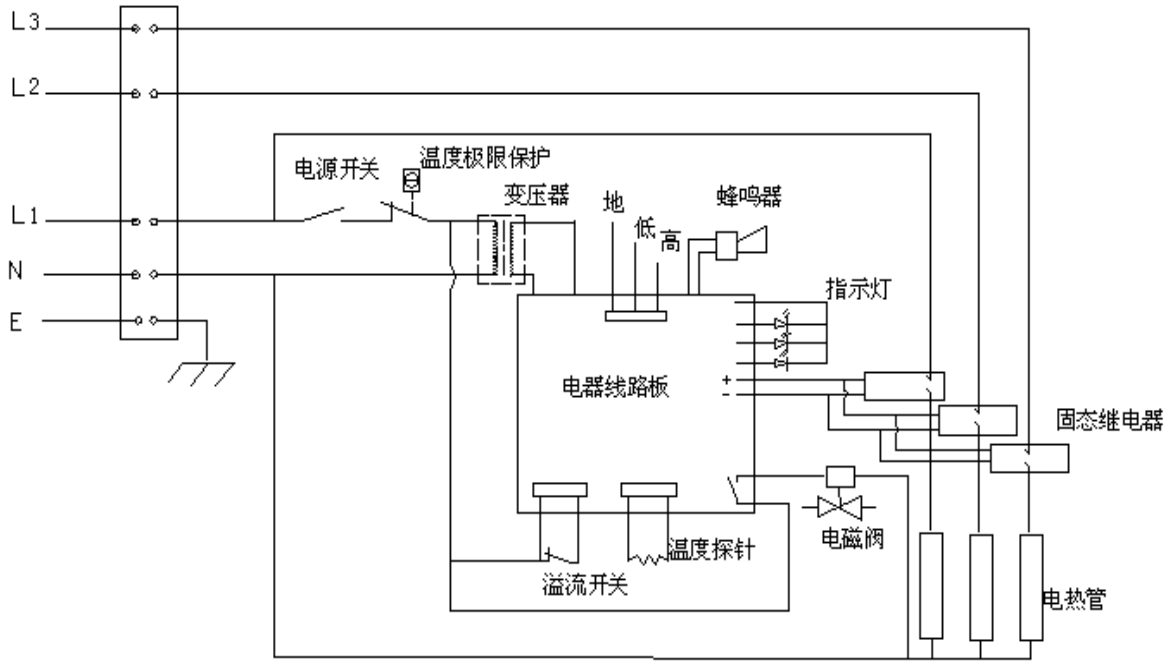

9. Диагностика и устранение неисправностей:

Диагностика	Причина неисправности	Устранение неисправности
Индикатор светится, вода не заполняется.	Соленоидный клапан не открыт	Проверить и очистить клапан.
	На соленоиде клапана имеется напряжение, но он не работает.	Осмотреть проводку; Заменить соленоидный клапан.
Неожиданно прекратился нагрев воды, индикатор HEATER не светится.	Индикатор неисправен.	Заменить индикатор
	Эл.схема зонда теплого управления неисправна	Неисправность устранить
	Эл.схема зонда низкого уровня воды неисправна	Неисправность устранить
Индикатор HEATER горит, температура воды не достигает заданного параметра.	Не работает полупроводниковое реле	Заменить полупроводниковое реле.
	Неисправен блок нагрева(ТЭН), у полупроводникового реле нет напряжения питания.	Заменить блок нагрева. Проверить реле
	Неисправна эл.схема питания	Неисправность устранить
	Неправильно задана температура, низкий параметр	Устанавливать требуемый параметр температуры
Вода из емкости вытекает непрерывно.	Протекает вода в месте примыкания входной трубки.	Устранить протекание; Заменить трубку.
	Неплотное закрытие соленоидного клапана	Заменить соленоидный клапан воды.
Неожиданное прекращение работы оборудования в процессе эксплуатации.	Сработали приборы предохранения от высокой температуры.	Проверить и устранить причину перегрева; привести приборы предохранения в рабочее состояние
	Переполнение емкости водой, неисправность зонда уровня воды	Осмотреть и отрегулировать зонда согласно уровня
	Неисправны приборы предохранения от перегрева или плавкие предохранители	Неисправность устранить Заменить предохранители запасными.

По вопросам гарантии, ремонта и технического обслуживания данного оборудования обращайтесь
в ООО «СК Деловая Русь»
125167 г.Москва ул.Красноармейская, дом 11, корпус 2
т. 8-495-956-3663.
http://www.sc.trapeza.ru